建筑 ARCHITECTURE	结构 STRUCTURE	给排水 PLUMBING	暖通 MECHANICAL
电气 ELECTRICAL	弱电 TELECOM	总图 SITE PLAN	

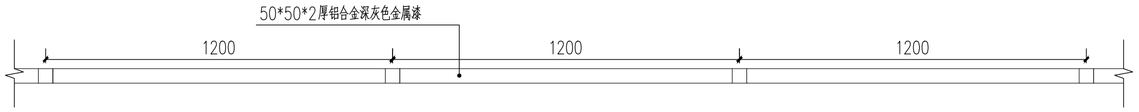

1 栏杆标准段平面图 详图
Scale: 1:15 Detail

注：专业厂家二次深化及施工安装

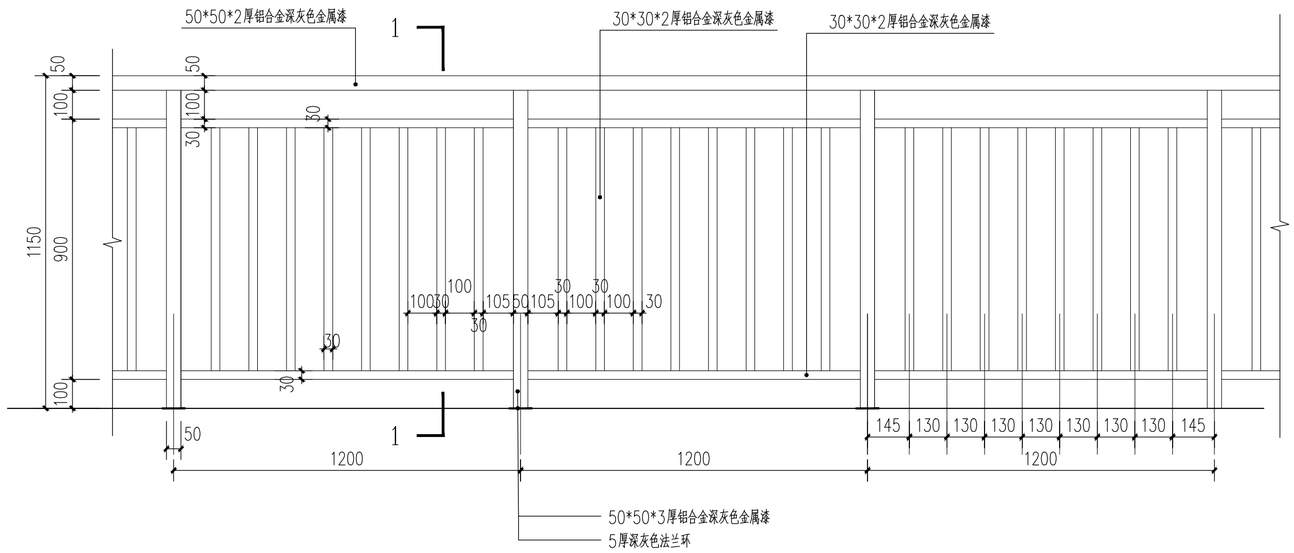

2 栏杆正立面详图 详图
Scale: 1:15 Detail

注：专业厂家二次深化及施工安装

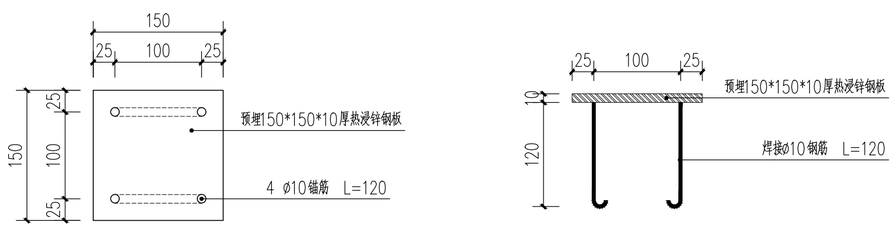

5 预埋配件 详图
Scale: 1:5 Detail

注：专业厂家二次深化及施工安装

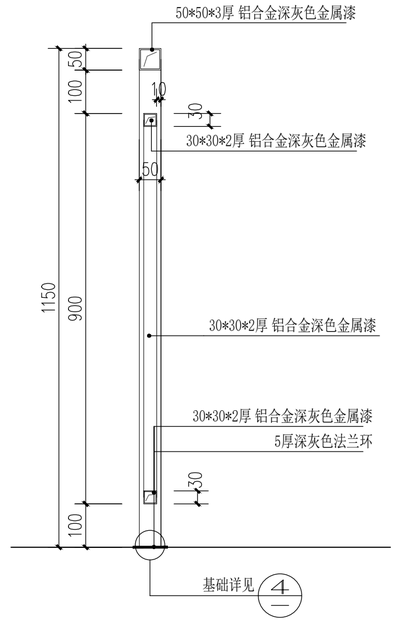

3 1—1剖面图 详图
Scale: 1:10 Detail

注：专业厂家二次深化及施工安装

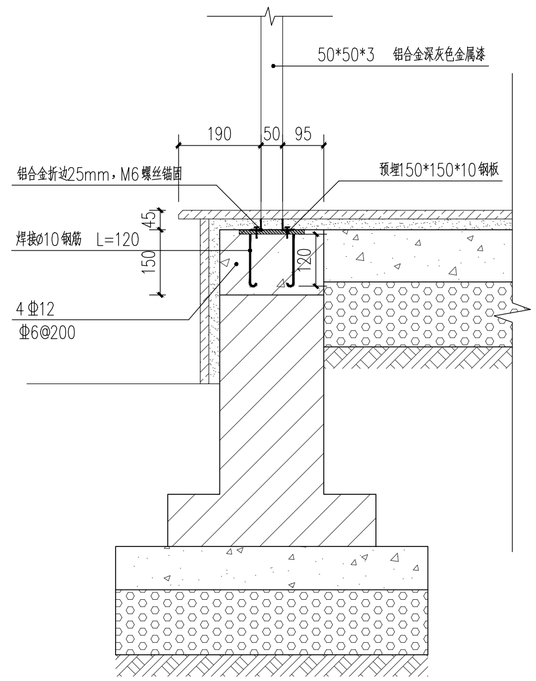

4 栏杆安装大样图 详图
Scale: 1:10 Detail

注：专业厂家二次深化及施工安装

A2

DESIGN WHAMPOA

广州黄埔建筑设计院有限公司
GUANGZHOU HUANGPU ARCHITECTURAL DESIGN INSTITUTE CO.,LTD

- 建筑工程设计甲级证书号：A144A04463
- 城乡规划编制甲级证书号：自资规甲字23440728
- 工程勘察设计乙级证书号：B244056666
- 市政行业设计乙级证书号：A244018920
- 风景园林设计乙级证书号：A244018920

合作单位：

图纸用途：

所有图纸皆为本公司的财产，未经许可不能复制,施工单位应校对现场尺寸并向建筑师报告错漏,此图未经建筑师签名不得用作施工。

平面位置示意 Key Plan

注册章 Stamp for Certified

工程设计出图专用章 Stamp for Engineering Design

建设单位 Client
江阴市徐霞客城乡一体化发展有限公司

工程名称 Proj. Name
徐霞客中学门球场建设

子项名称 Sub-Proj. Name

审定 Approved	王 军	
审核 Examined	肖 梵	
项目负责 Proj. Architect	汪朋飞	
专业负责 Special Field in Charge	肖 梵	
校对 Design Checked	陈晓旋	
设计 Design	邝翰儒	
制图 Drawn	邝翰儒	

图纸名称 Drawing title
司令台栏杆做法大样

图别 DWG. STYLE	施工图	专业 Discipline	园林
设计编号 Design NO.	2026HJG-005	比例 Scale	见图
图号 DWG. NO.	LD-2.3	日期 Date	2026.06

图纸盖章后有效